ZAPOJENIE TERMOSTATU TRVALO POD NAPÄTÍM

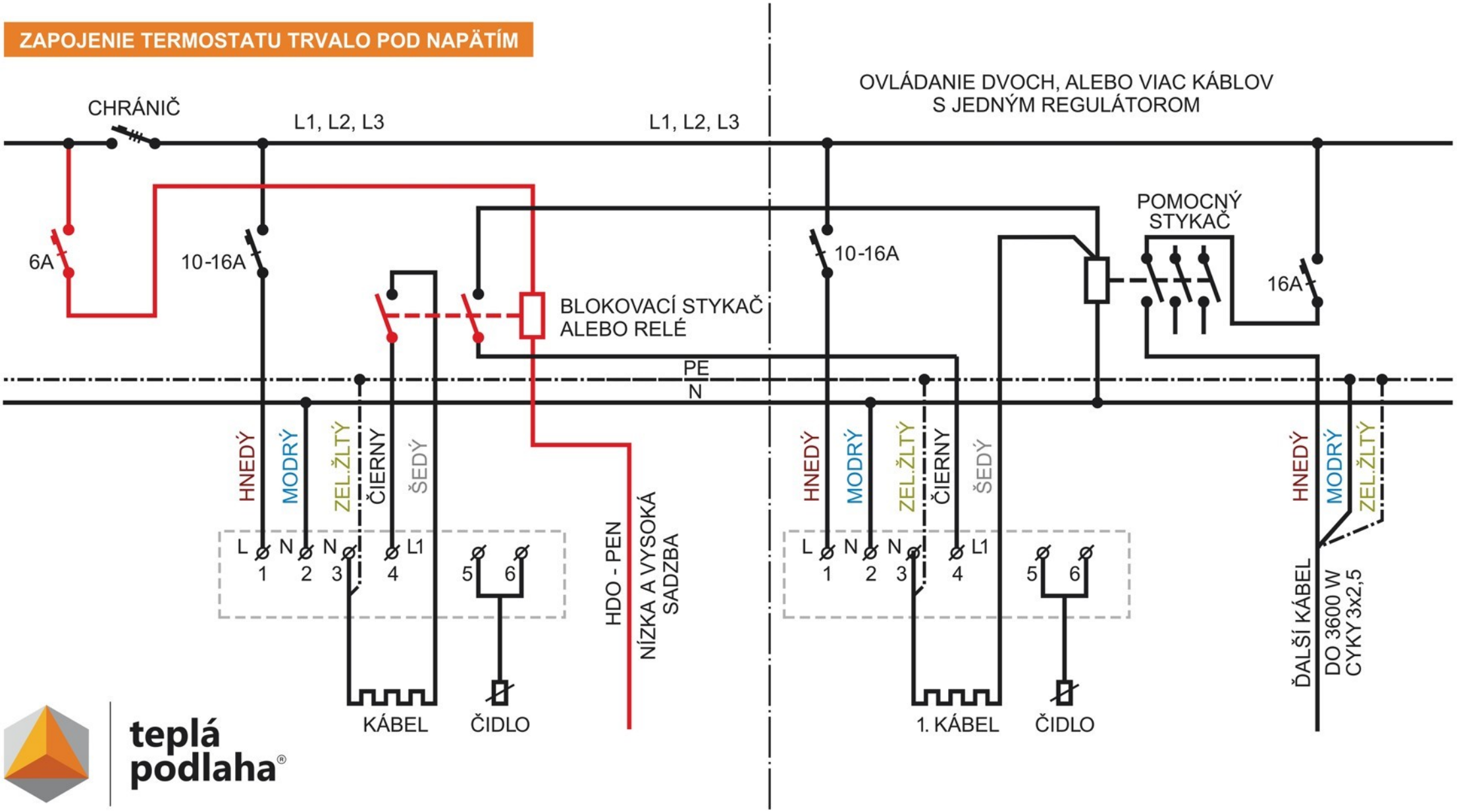

teplá podlaha®

Inštalačné krabice pre termostaty KU68 - **hĺbka 7 cm.**

Od termostatu do podlahy viesť **2 prázdne trubky** (husie krky). Minimálny vnútorný priemer je 20 mm. Jedna je pre snímač termostatu a druhá pre prívod vykurovacieho kábla.